Les rampes aluminium : le choix de la longévité

Modèle TR4, de 24 à 30 m.

Modèle ALS, de 18 à 28 m

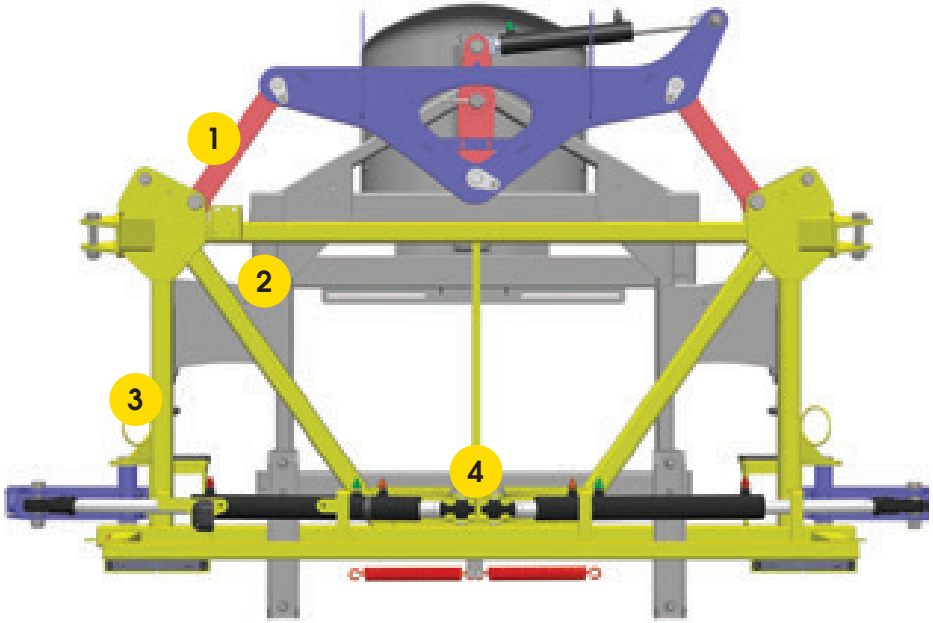

Stabilité assurée
1 - Système de pendule avec biellettes
2 - Amortisseurs
3 - Vérins de blocage
4 - Anti-fouettement hydraulique

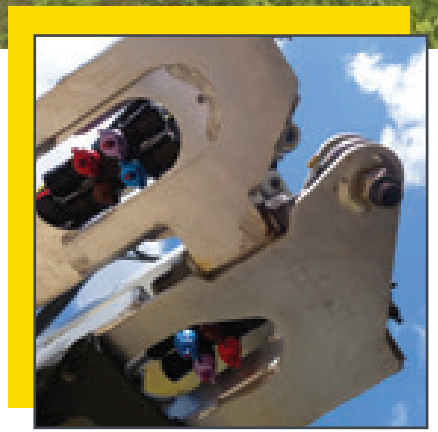

• **La qualité de fabrication Pommier,** ici en gros plan au niveau d'une articulation.

Rampes Aluminium RC3 et RA3 jusqu'à 44 m

« La grande largeur est leur domaine... »

Rampe aluminium RA3 36 m.

Repliage 3 bras : la compacité sans compromis sur la robustesse

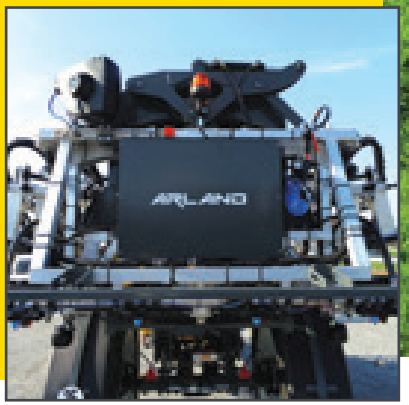

• **Ici, type RC3 27 mètres** au repliage.

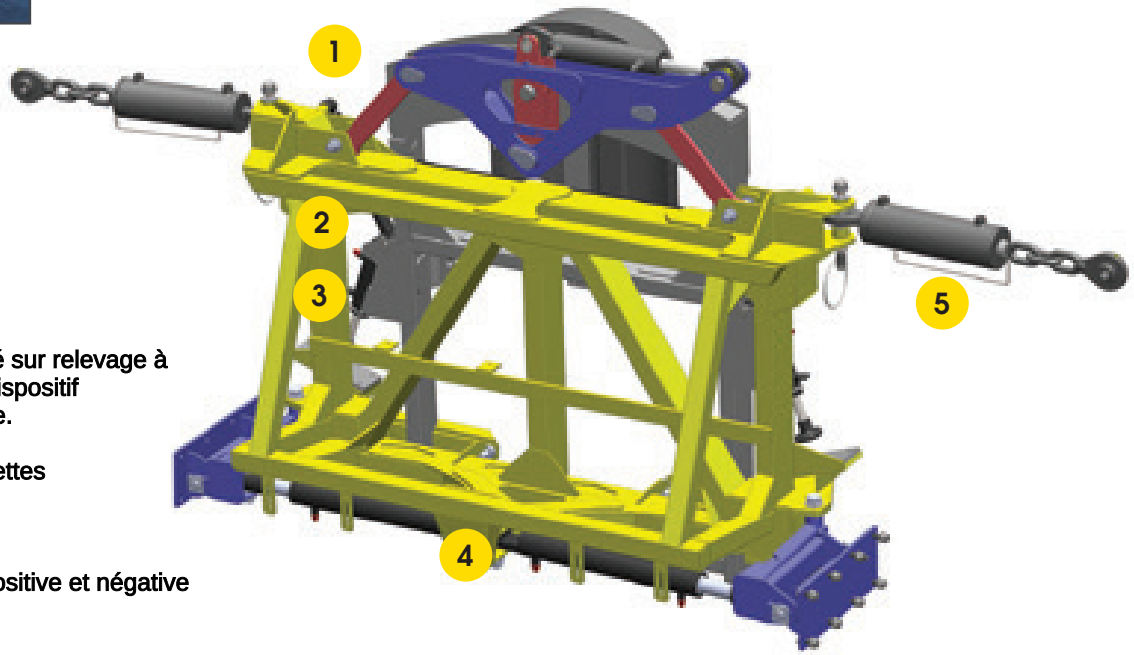

• **Tôle de protection sur sécurité** en bout de rampe en option.

Stabilité assurée par un cadre monté sur relevage à parallélogramme, complété par un dispositif anti-fouettement hydro-pneumatique.

1 - Système de pendule avec biellettes
2 - Amortisseurs
3 - Vérins de blocage
4 - Anti-fouettement hydraulique
5 - Vérins de géométrie variable positive et négative

Distance Control - Vos rampes toujours à la bonne hauteur

Capteur à ultra-sons

Distance Control 3

Distance Control 1, 2 ou 3 ?
Faites votre choix par rapport à votre rampe et vos types de cultures.

- **Distance Control 1 jusqu'à 30 m :** 1 inclinomètre sur le cadre et 2 capteurs ultra-son permettent de corriger la hauteur + le dévers de la rampe dans les pentes.
- **Distance Control 2 :** au-delà de 30 m, il y a 3 capteurs ultra-sons sur la rampe qui permettent de corriger la hauteur ainsi que les géométries variables en positif et négatif : idéal dans les cultures homogènes.
- **Distance Control 3 :** équipé de 5 capteurs ultra-sons sur la rampe, il corrigera encore plus précisément la hauteur ainsi que les géométries variables dans des cultures comme les betteraves, pommes de terre avec des végétations qui peuvent parfois être hétérogènes suivant les parcelles.

EXPERT M « maraîcher » - Rampes aluminium avec assistance d'air

« L'Air System élargit vos fenêtres de traitement »

EXPERT M avec découplage intégral des rampes.

Pour limiter la dérive en zone ventée et mieux pénétrer les végétations maraîchères denses, équipez votre EXPERT de l'**Air System.** Les rampes Aluminium sont dotées d'une manche à air dont la turbine est entraînée par une centrale hydraulique dédiée. La vitesse de la turbine est gérée directement sur la console ISOBUS.

Modèle TR4, de 24 à 30 m